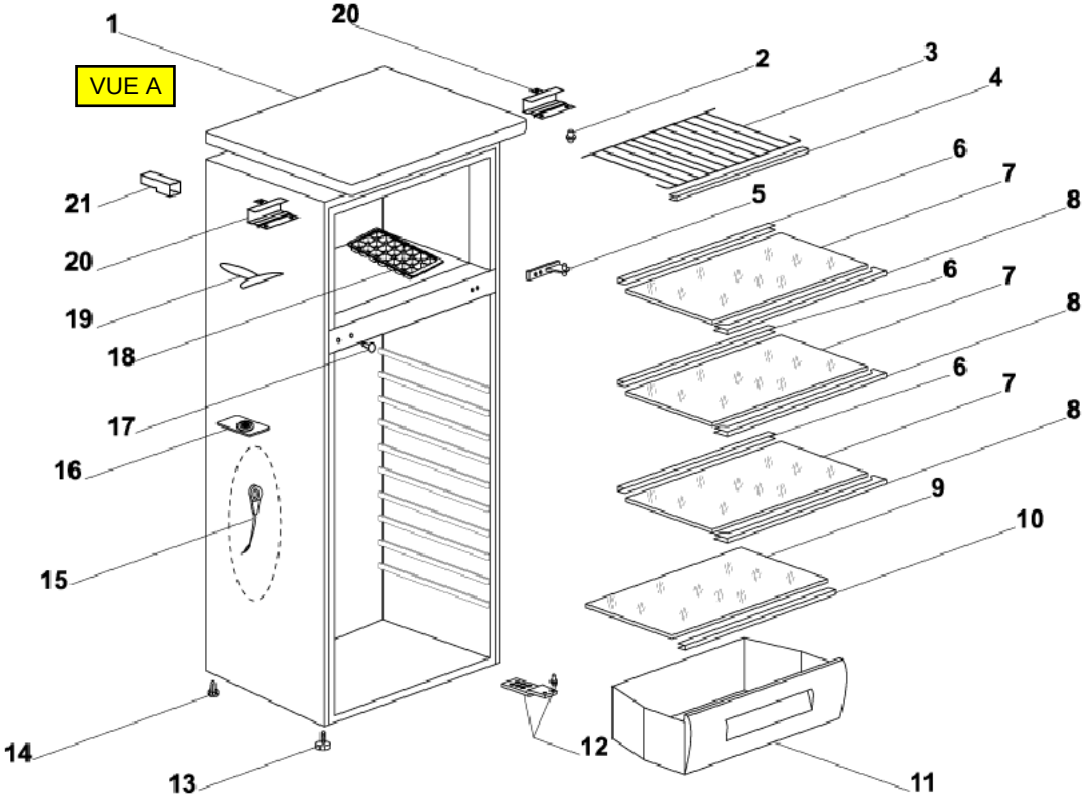
VUE A
1
20
2
3
4
6
7
8
5
21
20
19
18
17
16
15
14
13
12
11
9
10

VUE B

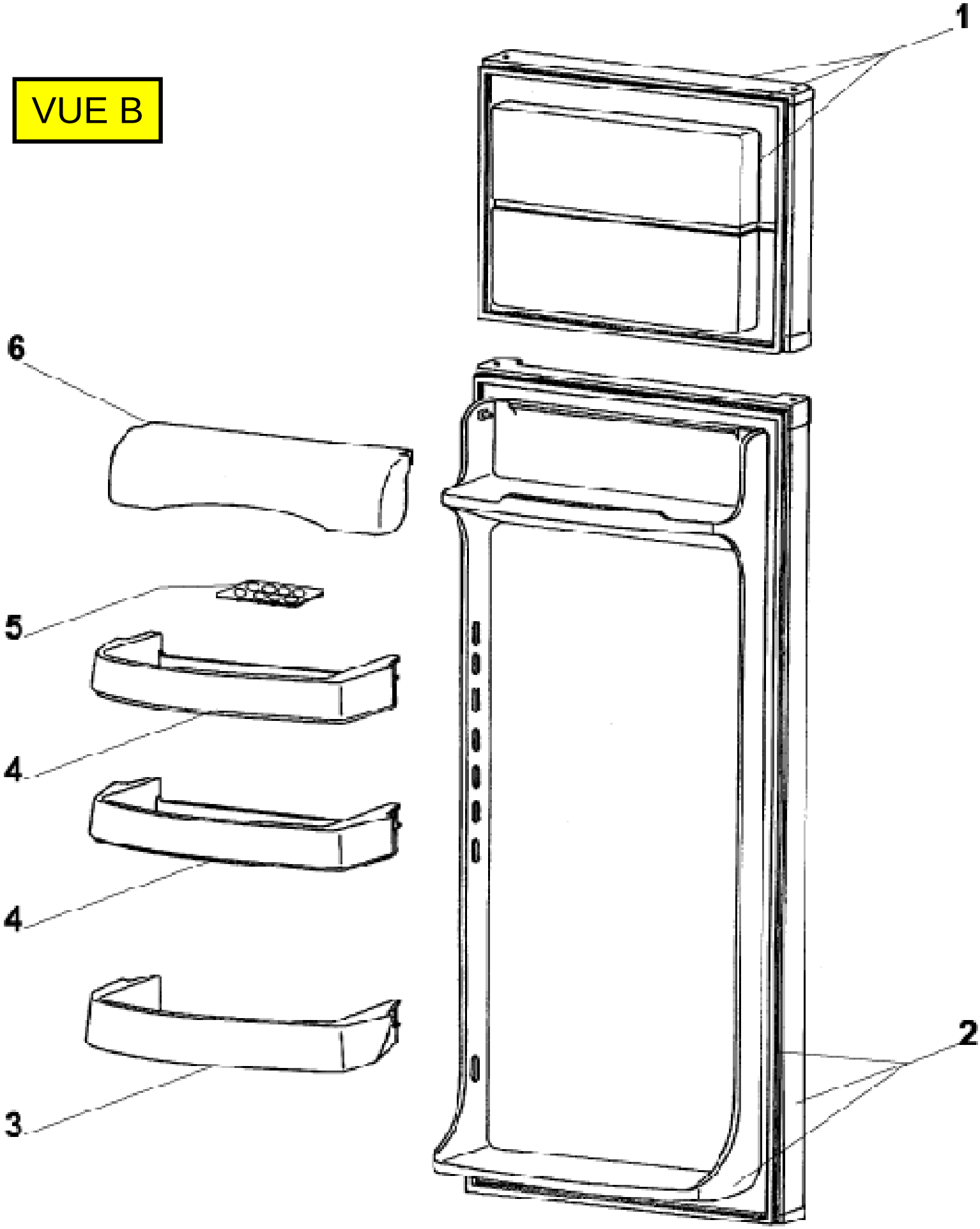

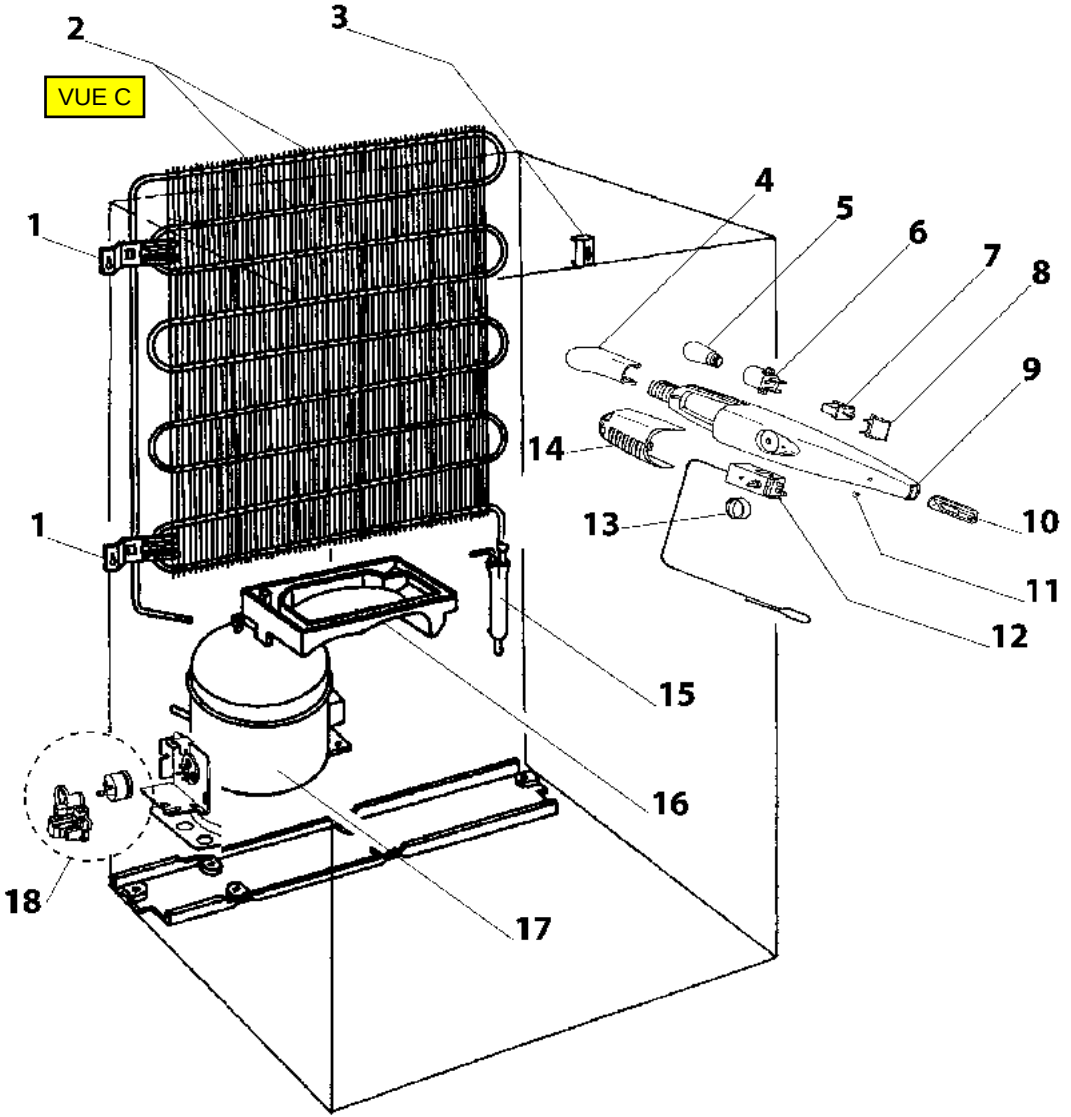
VUE C
1
1
2
3
4
5
6
7
8
9
10
11
12
13
14
15
16
17
18